PRODUIT :
Grâce à la sélection de couleur réglable, Le luminaire Lumistar RGBw offre une personnalisation flexible de la lumière qui permet d'observer particulièrement bien les processus dans le conteneur - idéal pour les applications sensibles dans les industries chimique, pharmaceutique ou alimentaire. L'utilisation ciblée de la lumière aide à visualiser tout le potentiel du produit - que ce soit pour le contrôle des procédés ou pour une présentation impressionnante.



ÉCLAIRAGE INTELLIGENT TECHNOLOGIE :
RGBw signifie rouge (R), vert (G), bleu (B) et blanc (w). Ces quatre couleurs forment la base à partir de laquelle toutes les autres couleurs peuvent être créées grâce au mélange additif des couleurs.

• Interrupteur DIP
Le luminaire Lumistar ESL 55RGBw Dip offre un réglage simple et fiable de la couleur de la lumière sans connexion réseau. Les valeurs RGB peuvent être réglées dans la plage de 0 à 255 à l'aide des interrupteurs DIP. Exemple :
· rouge : 255, 0, 0
· vert : 0, 255, 0
· bleu : 0, 0, 255
· blanc : 255, 255, 255
Consommation max : 7 watts sur l'appareil contrôlé

Tension : 24 V

I INSÉRER :
Éclairage universel pour verre de contrôle en acier inoxydable. Particulièrement adapté pour illuminer les verres de contrôle de flux, les tuyauteries, les mélangeurs de laboratoire, les bioréacteurs et l'intérieur des chaudières, réservoirs, agitateurs et autres contenants généralement fermés.
Convient pour les installations de verre de contrôle rond conformes à la norme DIN 28120/DIN 28121 ou similaires, ainsi que pour les installations de verre de contrôle à vis semblables à la norme DIN 11851.

Le luminaire Lumistar ESL 55RGBw convient pour les largeurs nominales suivantes :

a) Raccords de hublot ronds selon DIN 28120 ou DIN 28121 ou similaire : DN40
b) Raccords de hublot à vis similaires à DIN 11851 :
   - À partir de DN 50, la fixation se fait via un embout séparé
   - À partir de DN 80, la fixation se fait via un support articulé

AVANTAGES SPÉCIAUX :
- Résistant aux vibrations
- Longue durée de vie et fiabilité opérationnelle
- Idéal pour les raccords difficiles d'accès
- Pas de rayonnement thermique dans l'émission lumineuse (lumière froide)
- Pas de chaleur supplémentaire indésirable pendant les processus chimiques et/ou biologiques
- Connexion électrique facile grâce à la connexion intégrée câble ou presse-étoupe
- est idéal à la fois pour la combinaison du verre de vue et de lumière (version à 1 bride) et pour leur disposition séparée (version à 2 brides).

DONNÉES TECHNIQUES

Caractéristique	Spécification
Alimentation électrique	Électrique
Type de tension	PoE / alternativement AC/DC
Tension secteur	Pour AC/DC : 24 V
Mode de fonctionnement	Fonctionnement continu
Consommation électrique	7 W maximum
Poids sans emballage	3,3 kg
Poids avec emballage	3,3 kg
Température ambiante	20 °C à +50 °C
Indice de protection	IP56 / IP57 selon la norme EN 60529

DIMENSIONS ET MATÉRIAUX

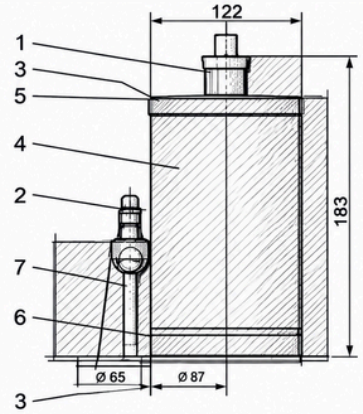

1. Presse-étoupe M20 × 1,5
2. Borne de raccordement du conducteur de protection externe (terre)
3. Bouchons filetés M4 A2-70
4. Corps du luminaire
5. Couvercle de raccordement
6. Élément du luminaire
7. Élément de fixation / protection

https://gallet-fr.com/

Gallet Équipements Industriels Zone industrielle 12 rue Saint Éloi - 57320 Bouzonville
Téléphone : 03-87-78-33-83 • Courriel : gallet@gallet-fr.com

Blanc

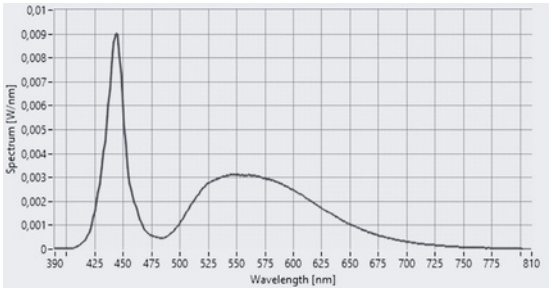

Rouge

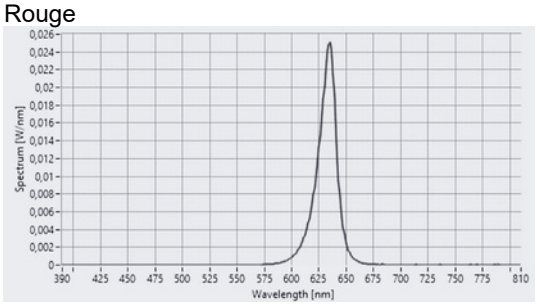

Vert

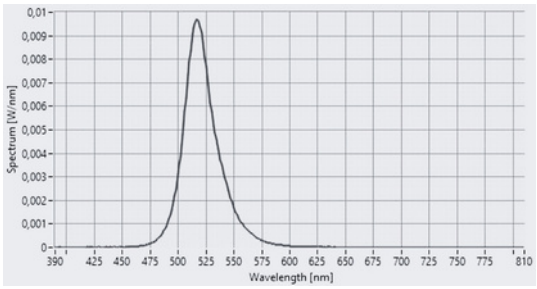

Bleu

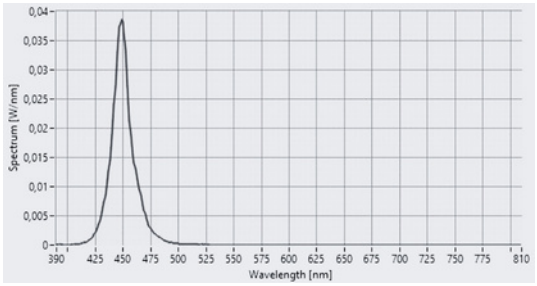

Jaune

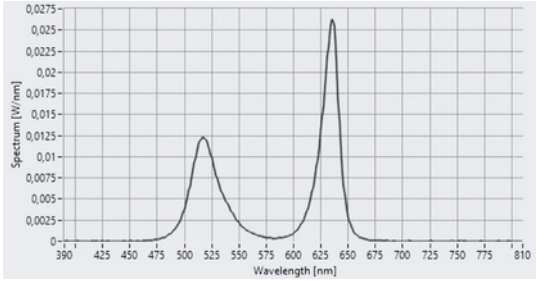

VUE D'ENSEMBLE DES VARIANTES

Variante ESL 55RGBw	Référence	Raccordement	Angle du faisceau
(PoE) 7 W	LS#3542.051.00	Câble réseau Cat. 7	29°
(24 V) 7 W	LS#3542.052.00	Câble de raccordement 3 × 1,5 mm²	29°

ÉQUIPEMENTS COMPLÉMENTAIRES

Désignation	Référence
Support de montage articulé du luminaire	LS#0354.025.00
Adaptateur de bride de montage du luminaire	Sur demande
Câble de raccordement – variante 24 V	Z3457.530.00
Câble de raccordement – variante PoE	PE3461.002.00
Connecteur Ethernet RJ45	L#7320.002.00

SPÉCIFICATIONS DE COMMANDE :

par ex. Luminaire Lumistar ESL 55RGBw (24 V) 7 W, n° de pièce

LS#3542.052.00

Souhaitez-vous obtenir des informations supplémentaires sur nos éclairages polyvalents Ex et non-Ex, nos culots de vision à la norme DIN 28120 / 28121 ou similaires à la norme DIN 11851, nos lunettes de visualisation à passage, nos lunettes de visualisation articulées avec ou sans éclairage, nos lunettes rectangulaires ou longitudinales, nos essuie-glaces pour installation centrée ou latérale, nos dispositifs de pulvérisation, ainsi que nos systèmes de caméras Ex et non-Ex ?

Si oui, notre équipe commerciale se fera un plaisir de vous aider.

• Interrupteur DIP
Le luminaire Lumistar ESL 55RGBw Dip offre un réglage simple et fiable de la couleur de la lumière sans connexion réseau. Les valeurs RGB peuvent être réglées dans la plage de 0 à 255 à l'aide des interrupteurs DIP. Exemple :
· rouge : 255, 0, 0
· vert : 0, 255, 0
· bleu : 0, 0, 255
· blanc : 255, 255, 255
Consommation max : 7 watts sur l'appareil contrôlé

Tension : 24 V